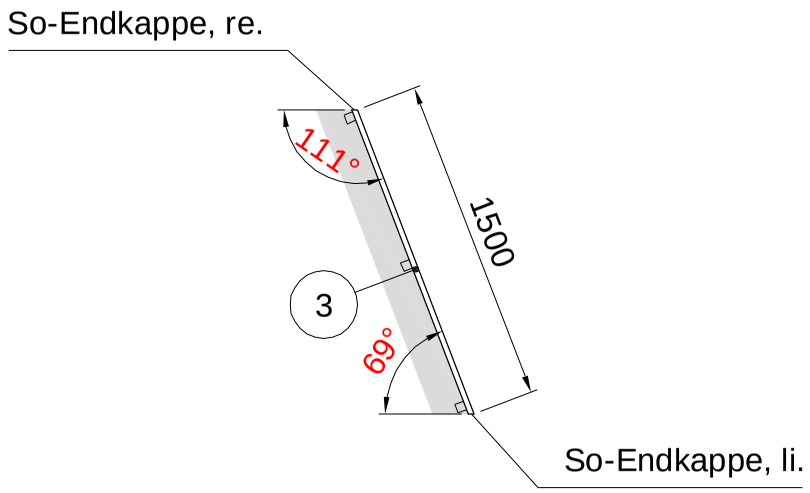

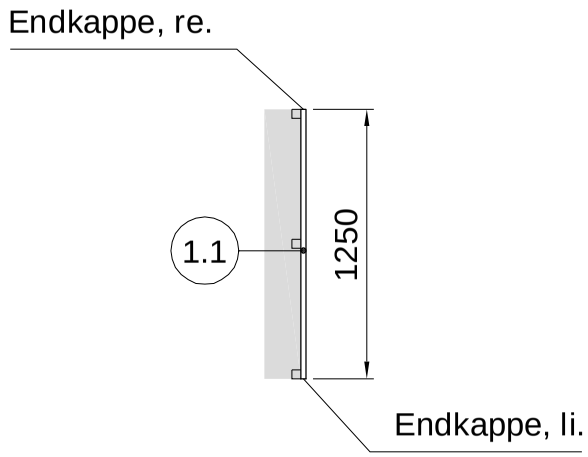

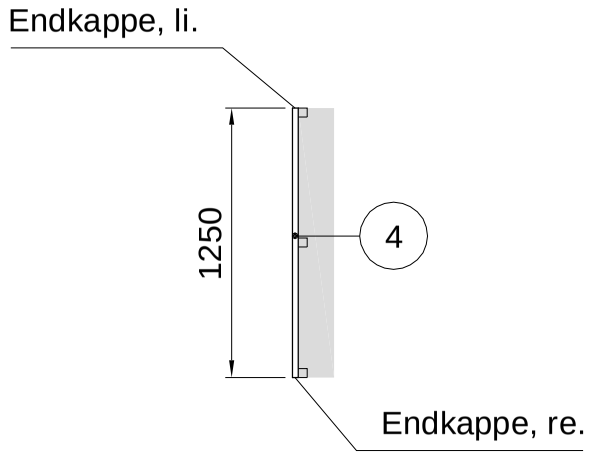

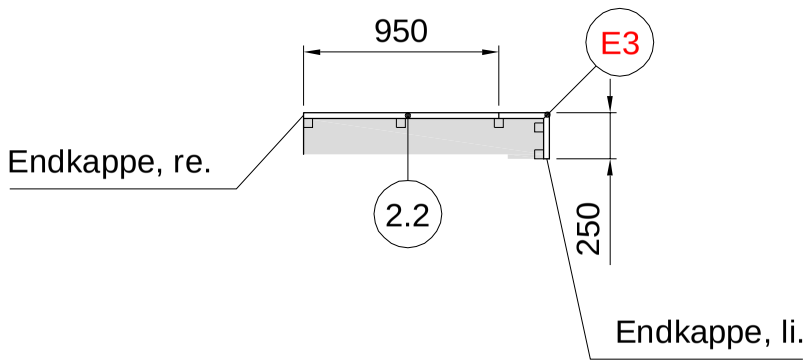

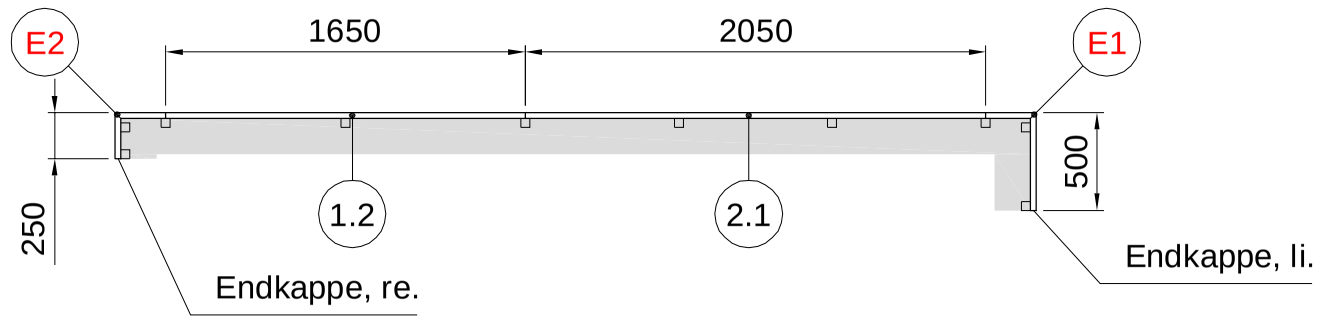

Materialbedarf - RAL 7021:

2 x 3,00 m ÜK 150, Pos. 1 - 2
1 x 1,50 m ÜK 150, links 69° , rechts 111° , Pos. 3
1 x 1,25 m ÜK 150, Pos. 4
4 x 3,00 m WA1

1 x So-Außenecke WA1-ÜK 150, 500(500)/225(190), Pos. E1
1 x So-Außenecke WA1-ÜK 150, 225(190)/250(250), Pos. E2
1 x So-Außenecke WA1-ÜK 150, 250(250)/225(190), Pos. E3

1 x So-Endkappe WA1-ÜK 150, 69°, li.
1 x So-Endkappe WA1-ÜK 150, 111°, re.
8 x Endkappe WA1-ÜK 150, 4 x li., 4 x re.

10 x Halter ÜK 150
4 x Stoßverbinder ÜK 150
4 x Stoßverbinder WA1

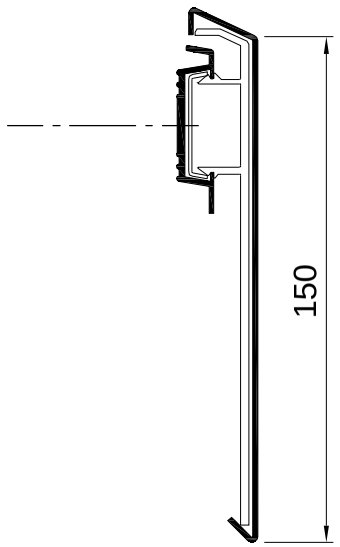

alwitra

Wandanschlussprofil WA 1 - ÜK 150,

mit Überhangprofil aus gekantetem 1.5 mm Al-Blech,
Halterabstand ≤ 1.0 m

geprüft und zur Fertigung freigegeben:

Datum, Stempel und Unterschrift

Montagepläne und Aufmaße sind eine kostenlose Serviceleistung von alwitra.
Kontrollpflicht liegt beim Auftraggeber / Verarbeiter.

Oberfläche :
RAL 7021

Bei Effekt- und Eisenglimmerlacken können Farbabweichungen innerhalb einer definierten Toleranz **nicht** ausgeschlossen werden.

alwitra DIE DACHMARKE
alwitra GmbH & Co Klaus Göbel
54229 Trier, Postfach 3950
Tel.: (0651) 9102-0 Fax.: (0651) 9102-294

Montageplan

Obj.: EFH, Mallorca
Obj.-Nr.: 86897
Bearb.: T. Schaaf
Plan-Nr.: S 2 4 7 2 3 7 5
Gepr.:
Blatt.: 1 von 1
Dat.: 05.11.2015